metallica appliances

# DATA SHEET

## Mythos Black Steel | 116.0606.102

FAMIGLIA : **Forni** | INSTALLAZIONE : **Incasso** | SERIE : **Mythos** | MODELLO : **FMY 98 P BK** | FINITURA : **Black Steel** | PRODUCT LINES : **Mythos**

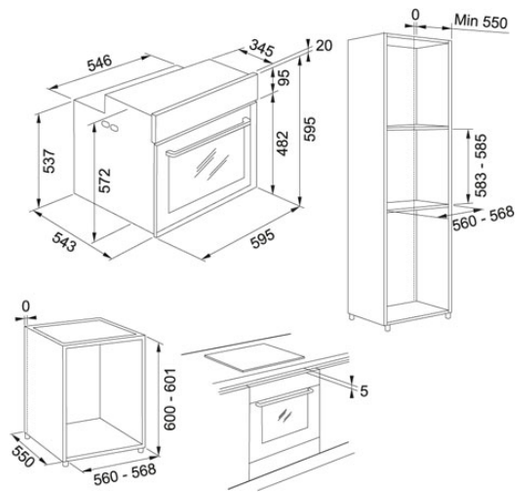


**Forno Multifunzione Pirolitico**

- **Cookassist** con 9 ricette preimpostate
- **Sistema Smooth2close** per aprire e chiudere la porta del forno in modo delicato e sicuro
- **Sistema di autopulizia Pirolitica** per pulire il forno senza fatica e nel totale rispetto dell'ambiente

### DATI TECNICI

| | |
|---|---|
| Tipo | Multifunzione |
| Programmatore | Elettronico |
| Numero Funzioni | 19 |
| Capacità | Maxi cavità 73lt |
| In dotazione | 1 leccarda, 1 leccarda profonda, 2 griglie |
| Vetri | 4 |
| Classe Energetica | A+ |
| Tipo di controllo | Elettronici |
| Cleaning Function | Pyrolytic Cleaning |
| Display | LED Display |
| Timer | 2 |

### FUNZIONI

- Cottura statica naturale
- Classe di efficienza energetica A+
- Scongelamento

FRANKE